George

Armario cocktail | Cocktail cabinet

SKU: COMORA-**501-A4835**

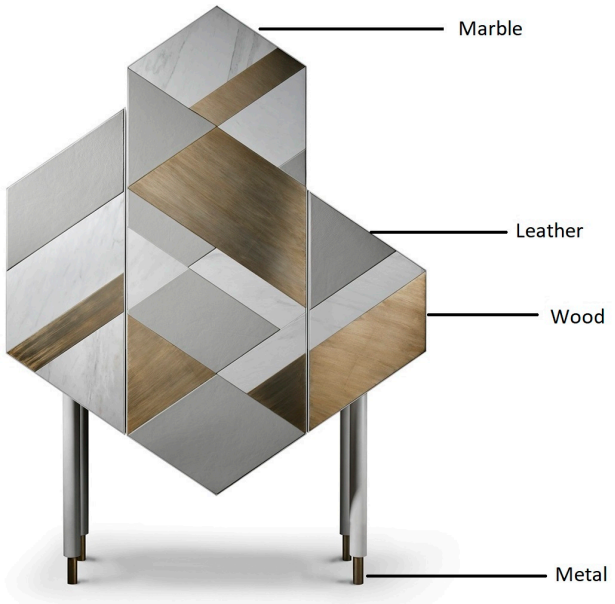

Código | Code
A4835

Medidas | Dimensions
(W) **140 cm / 55,12"**
(D) **52 cm / 20,47"**
(H) **200 cm / 78,74"**

Medidas Embalado | Packaged dimensions
78 cm (W) x 158 cm (D) 230 cm (H)

Peso Embalado | Packaged weight
240 kg

Volumen | Volume
2,83 m3

Tipo de Embalaje | Packaging type
Caja de madera | Wooden crate

El mueble bar George se ha creado como una pieza independiente, poco convencional pero a la vez complementaria al aparador George. Tienen en común sus rotundas formas angulosas que se remarcan si cabe más por su volumen vertical. Una autentica pieza de carácter único que combina ligereza y rotundidad, frescura y nobleza.

El armario George ha sido diseñado para Alexandra por estudiHac, quien ha dejado volar su imaginación con geometrías imposibles en un diseño de fantasía que se integra perfectamente en diferentes estilos decorativos.

The George bar cabinet was created as an individual piece, unconventional but complementing the George sideboard. They both share a defined angular form highlighted by their vertical size. An authentic piece with unique character combining lightness and strength, freshness and nobility.

The George cabinet has been designed for Alexandra by estudiHac allowing their imagination to fly with impossible shapes in a creative design that blends in perfectly with different decorative styles.

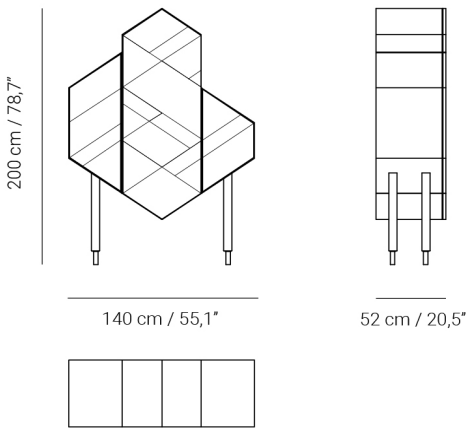

MATERIALS: The upholstery is available in leather.
FINISHES:
White combination:

Pearl white | (Piel / Leather) | White | Century

Grey combination:

Pearl grey | L-0101 (Piel / Leather) | Ash grey veneer) | Century

www.mondocollection.com
info@mondocollection.com